Code : **4RP 92-- M38**
Ventosa oblonga Série 4RP
93x32mm

INFORMAÇÕES TÉCNICAS

Faixa :	ventosa
Categoria :	Oblongo
Série :	4RP
Altura (em mm) :	27
Forma :	Oblongo
Comprimento :	93 mm
Largura :	32 mm
diâmetro do cano interno :	Macho G1/4"
Número de foles :	0,5 foles
Força horizontal :	125N
Força vertical :	63N
Seta :	3 mm

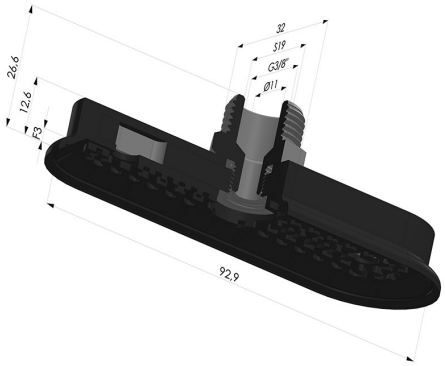

Opções:

Referência da variação:
4RP 92NI M38

- Dureza da costa: SH70
- Matéria: Nitrila

E-mail: info@novacom-grp.com
NOVACOM - Z.A. de Sars et Rosières - 30, rue de l'épau - 59230 ROSULT - França
Tél. : +33 (0)3 27 30 53 53
Número de IVA : FR57 381 120 484